_200 Beispiele
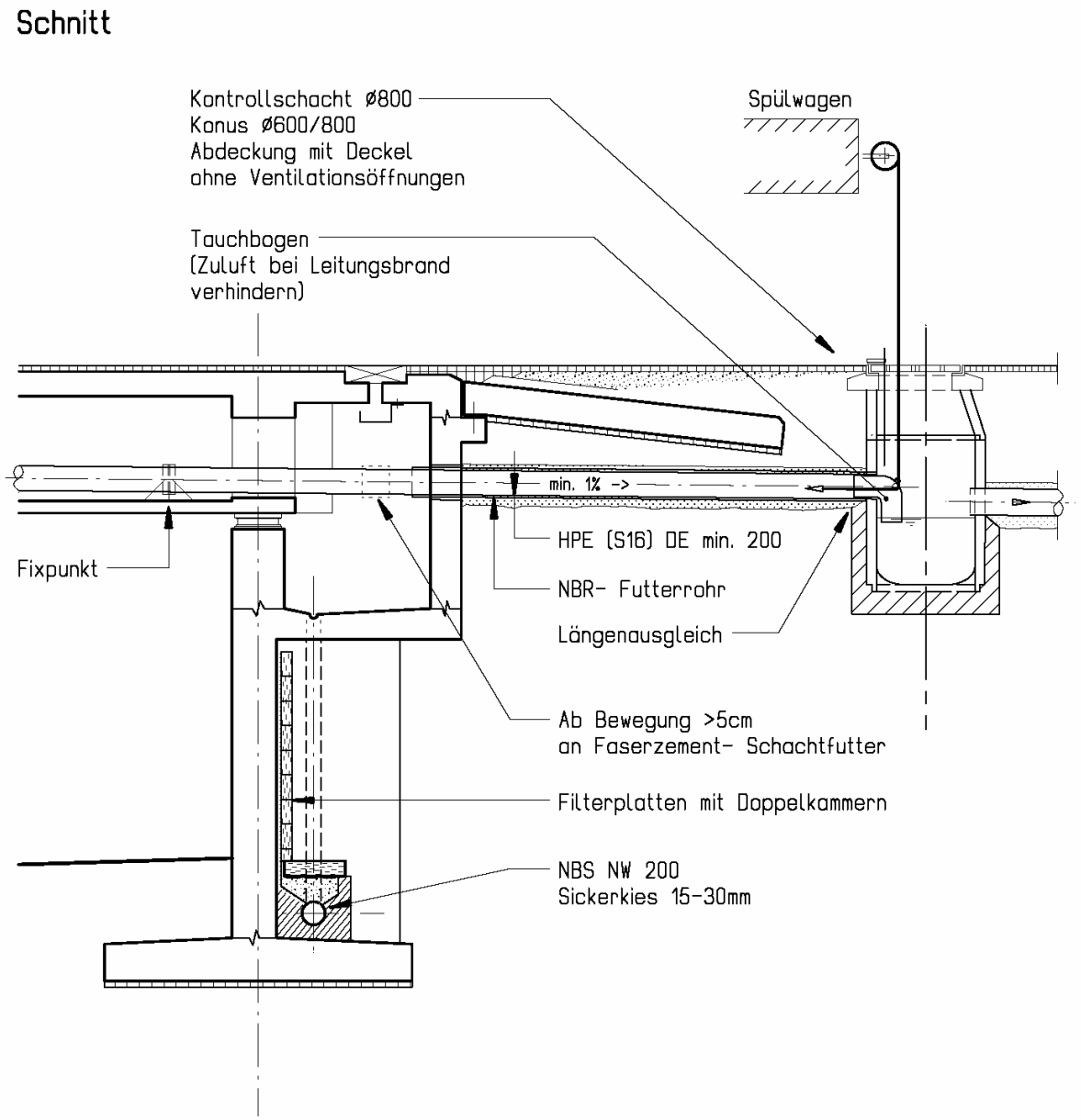
_201 Übergang Brücke – Strasse mit Schleppplatte