KANTON LUZERN
Bau-, Umwelt- und Wirtschaftsdepartement

Verkehr und Infrastruktur (vif)

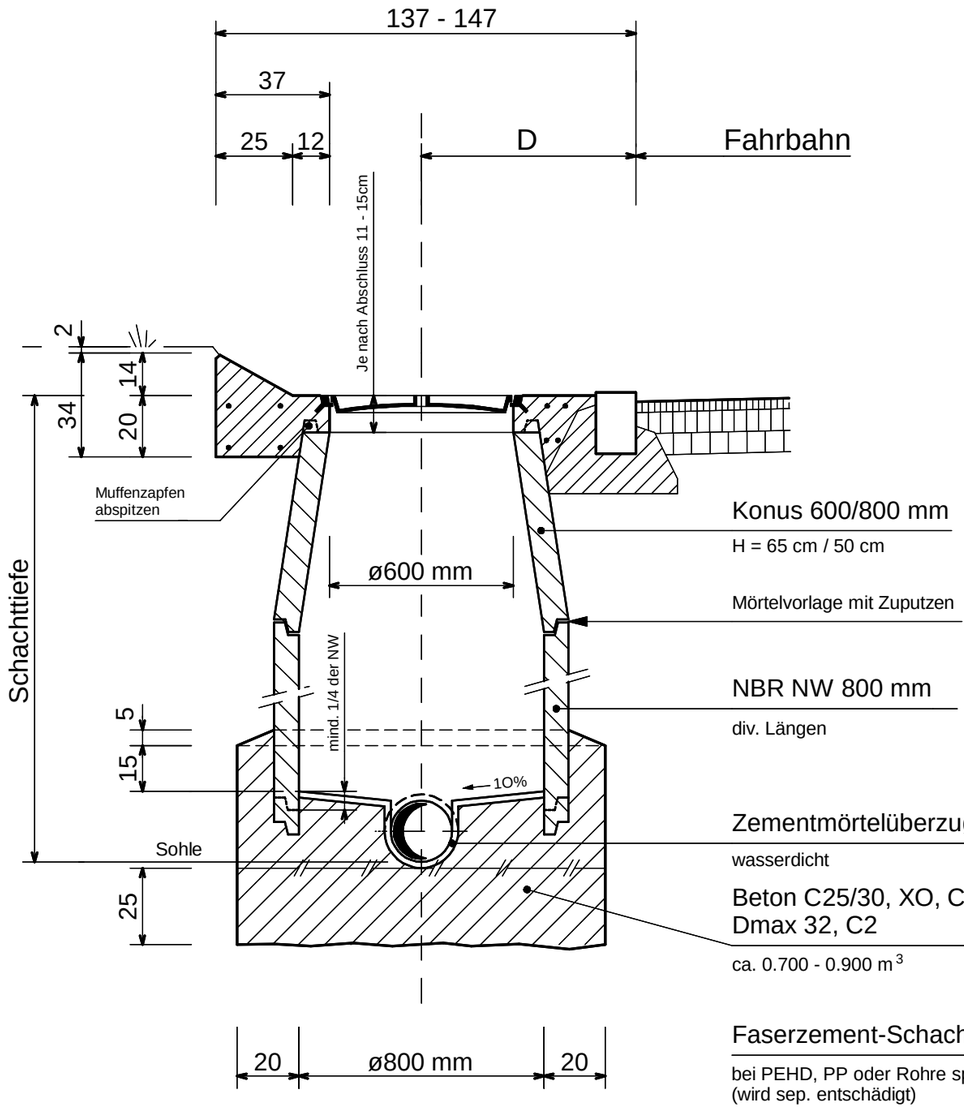

Masse in cm

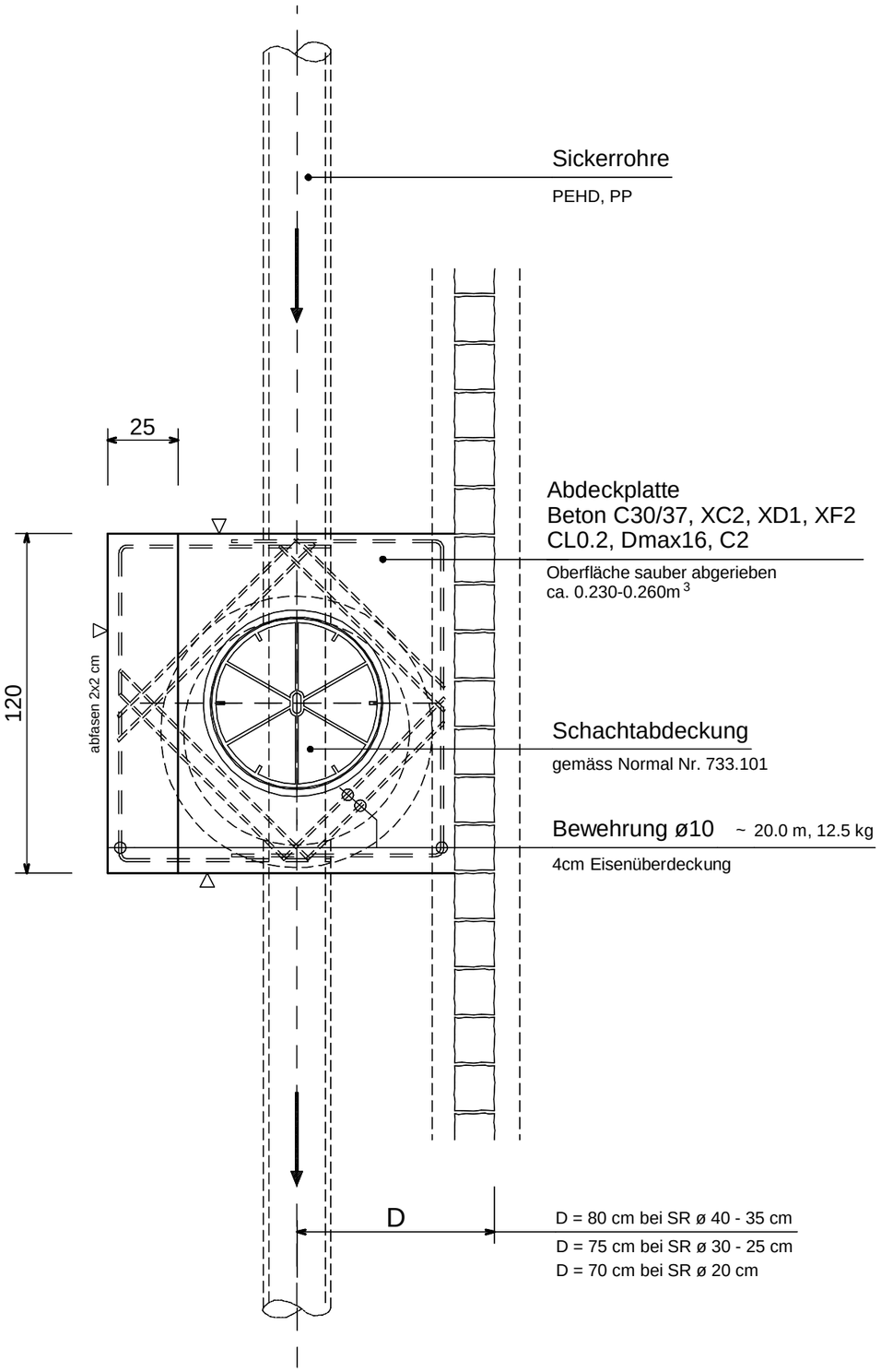

Entwässerung	**STRASSEN**	
KONTROLLSCHACHT NBR 800 mm Typ Ps. 1:20 bei Sickerleitungen	Nummer: **733.206**	Ausgabe: **2006**

733_206 V
01.11.2006