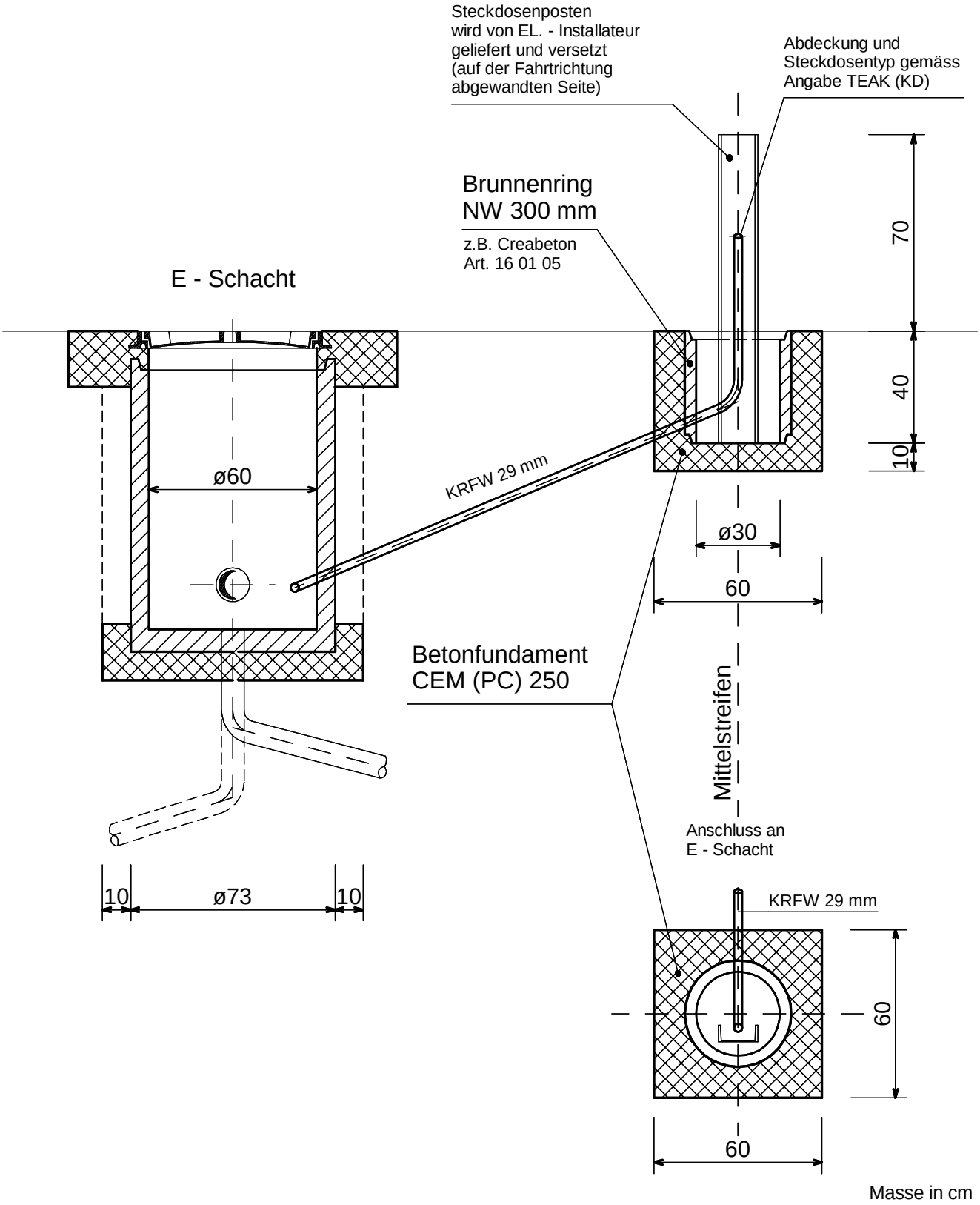

Werkleitungen

FUNDAMENT STECKENDOSENPFOSTEN 1:20

STRASSEN

Nummer:	Ausgabe:
734.201	**2006**