- Konstruktion gemäss Richtlinie TBA „Wegleitung für die Submission, Ausführung und Erstellung von Lichtsignalanlagen“, inkl. Anhang.
- Oberflächenschutz gemäss Richtlinie TBA „Korrosionsschutzspezifikation für Signalmasten, Erstschutzmassnahmen“
- Fundamente gemäss Normalien TBA
- Stahlqualität: Hohlprofile S355J2H, übrige Bauteile S355J2
- Schraubenqualität: Qualität 8.8 vorgespannt und feuerverzinkt
- Schweissnähte: Ausführungsklasse EXC3, Schweissnähte QC verschliffen, allgemein a= 5mm bzw. gemäss Planangaben
- Montage Neoprenlager Stützenfuss gem. Normalie 835-5 durch Stahlbau-Unternehmer

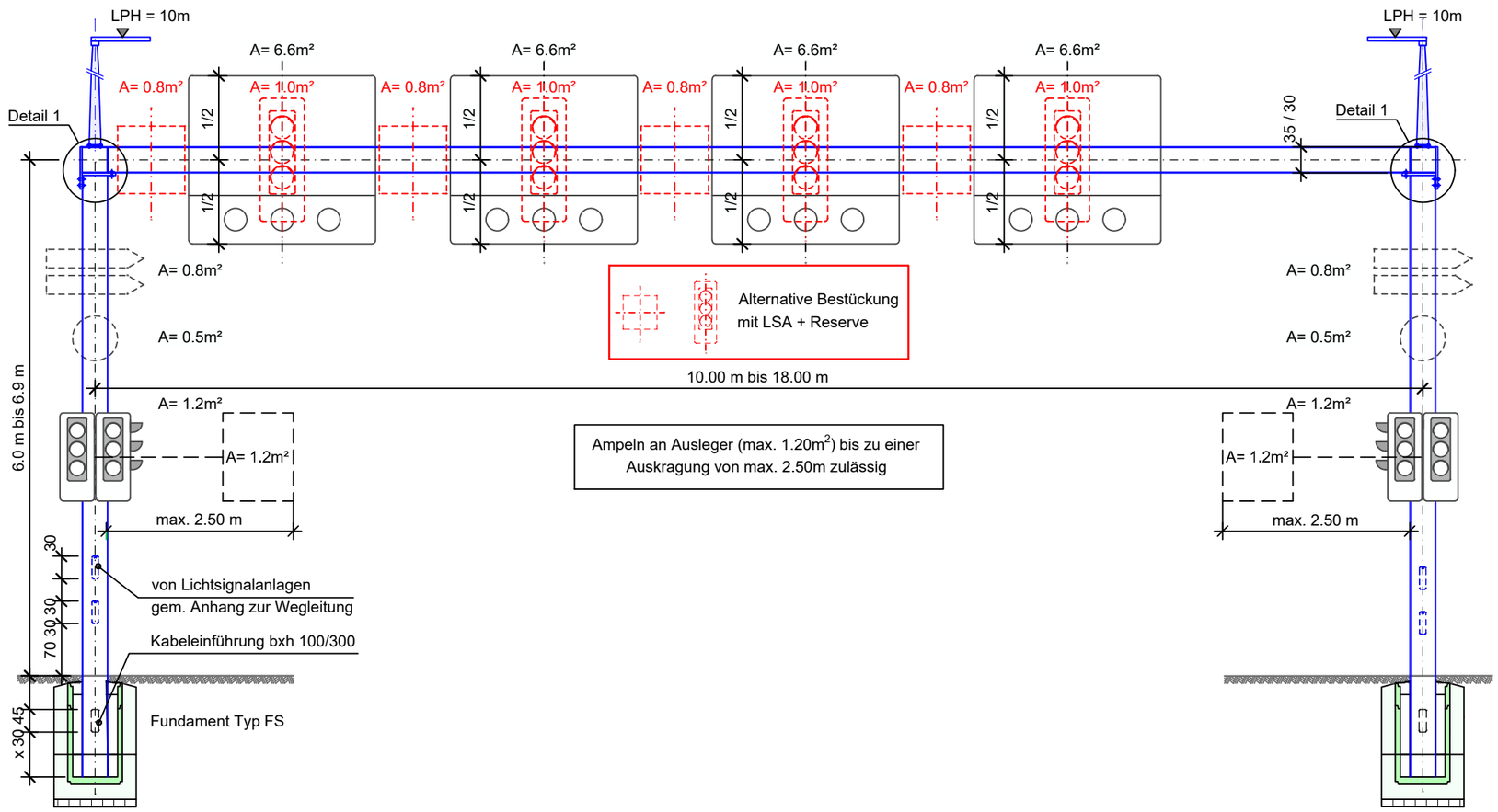

x = Höhe und Lage der Kabeleinführung ist jeweils auf der Baustelle zu messen

Detail 1 1:20

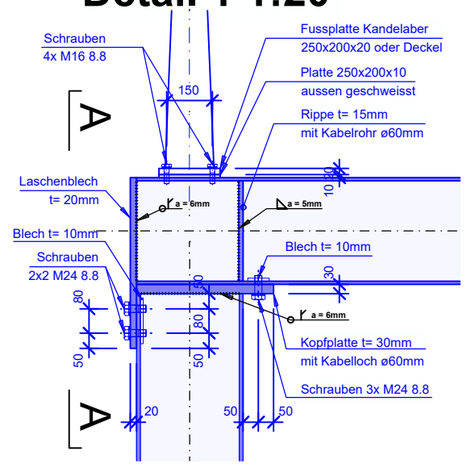

Schnitt A-A 1:20

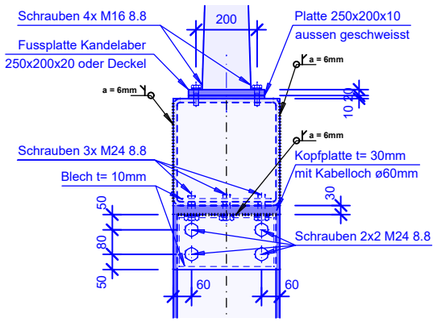

		Spannweite	≤ 13.00 m	13.01 - 14.00m	14.01 - 15.00m	15.01 - 16.00m	16.01 - 17.00m	17.01 - 18.00m	18.01 - 19.00m	19.01 - 20.00m	20.01 - 21.00m
Wind qpo =0.9kN/m²	Gel. Kat.: IIa	Riegelprofil	RRW 350x350x10	RRW 350x350x10	RRW 350x350x10	RRW 350x350x10	RRW 350x350x10	RRW 350x350x10	RRW 350x350x10	RRW 350x350x10	RRW 350x350x10
		Überhöhung	- 0 mm	- 0 mm	- 0 mm	- 0 mm	- 0 mm	- 0 mm	- 0 mm	- 0 mm	- 0 mm
		Stützenprofil	RRW 350x350x12.5	RRW 350x350x12.5	RRW 350x350x12.5	RRW 350x350x12.5	RRW 350x350x12.5	RRW 350x350x16	RRW 350x350x16	RRW 350x350x16	RRW 350x350x16
		Fundament: Boden δ_0 ≤ 100kN/m2	FS 420 / 160	FS 420 / 160	Objektstatik	Objektstatik	Objektstatik	Objektstatik	Objektstatik	Objektstatik	Objektstatik
		Fundament: Boden δ_0 ≤ 150kN/m2	FS 420 / 160	FS 420 / 160	FS 420 / 160	FS 420 / 160	FS 420 / 160	Objektstatik	Objektstatik	Objektstatik	Objektstatik
	Gel. Kat.: III	Riegelprofil	RRW 300x300x10	RRW 300x300x10	RRW 300x300x10	RRW 300x300x10	RRW 300x300x10	RRW 300x300x10	RRW 350x350x10	RRW 350x350x10	RRW 350x350x10
		Überhöhung	- 0 mm	- 0 mm	- 0 mm	- 0 mm	- 0 mm	- 0 mm	- 0 mm	- 0 mm	- 0 mm
		Stützenprofil	RRW 300x300x16	RRW 300x300x16	RRW 300x300x16	RRW 300x300x16	RRW 300x300x16	RRW 300x300x16	RRW 350x350x12.5	RRW 350x350x12.5	RRW 350x350x12.5
		Fundament: Boden δ_0 ≤ 100kN/m2	FS 420 / 160	FS 420 / 160	FS 420 / 160	FS 420 / 160	FS 420 / 160	FS 420 / 160	Objektstatik	Objektstatik	Objektstatik
		Fundament: Boden δ_0 ≤ 150kN/m2	FS 380 / 120	FS 420 / 160	FS 420 / 160	FS 420 / 160	FS 420 / 160	FS 420 / 160	FS 420 / 160	FS 420 / 160	FS 420 / 160

Kanton Zürich
Baudirektion
Tiefbauamt

NORMALIEN FUER STAATSSTRASSEN

Stahlbau Signalbrücke 1:75 **865-3**

mit 4 Spurtafeln mit LSA

04.23